Manuál pro instalaci a údržbu doplňkových a zrcadlových skříní

UPOZORNĚNÍ

U všech skříní se zásuvkami pod umyvadlem předpokládáme použití nábytkového sifonu. Tento návod na montáž platí pro standardní výrobky. U výrobků na zakázku mohou být použitá jiná technická řešení.

Poškození vzniklé mechanicky, v důsledku dlouhodobého nebo opakovaného působení vody, zanedbání údržby, případně nesprávné montáže nepodléhá záruce. Pozorně si prostudujte příslušné části návodu na montáž a údržbu.

Použité nábytkové závěsy jsou vždy vhodné pro daný typ nábytku, prověřte však nosnost stěn.

Návod je stažení zde: http://www.lebon.cz/ke-stazeni/

OBSAH

Montáž doplňkových skříněk a zrcadlových skříněk…2
Montáž sestav vysokých skříněk s policemi…4
Příprava otvoru pro montáž doplňkových a zrcadlových skříněk do niky…5
Montáž světla „na profil“…6
Ukotvení dělící příčky…7
Regulace závěsů…8
Vyjmutí, nasazení a regulace zásuvek …9
Obecná charakteristika a vlastnosti materiálů, údržba…11

Montáž doplňkových a zrcadlových skříněk

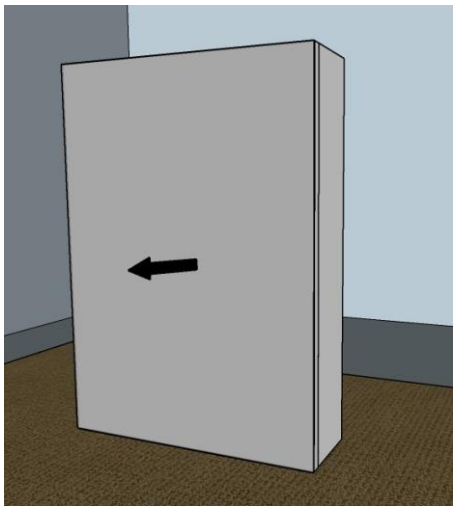

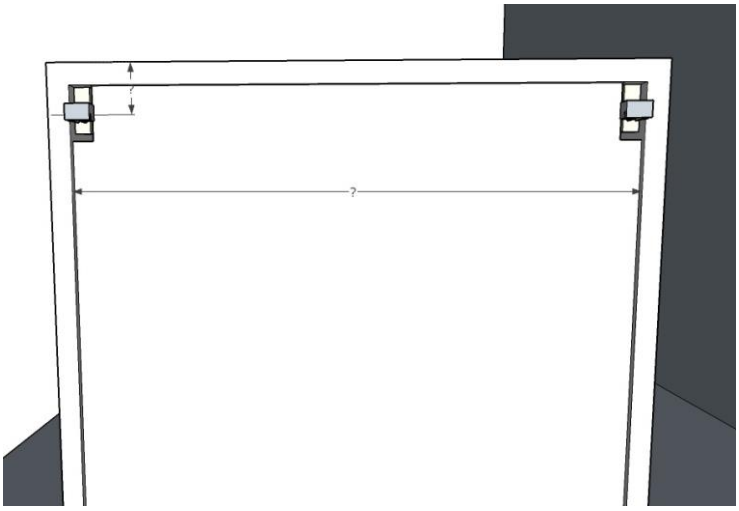

1. Nábytek vybalte a postavte na měkkou podložku, aby se zabránilo jeho poškození. U zrcadlových skříněk odmontujte zrcadlová dvířka (viz část regulace zásuvek a závěsů).

2. Změřte vzdálenosti mezi závěsy.

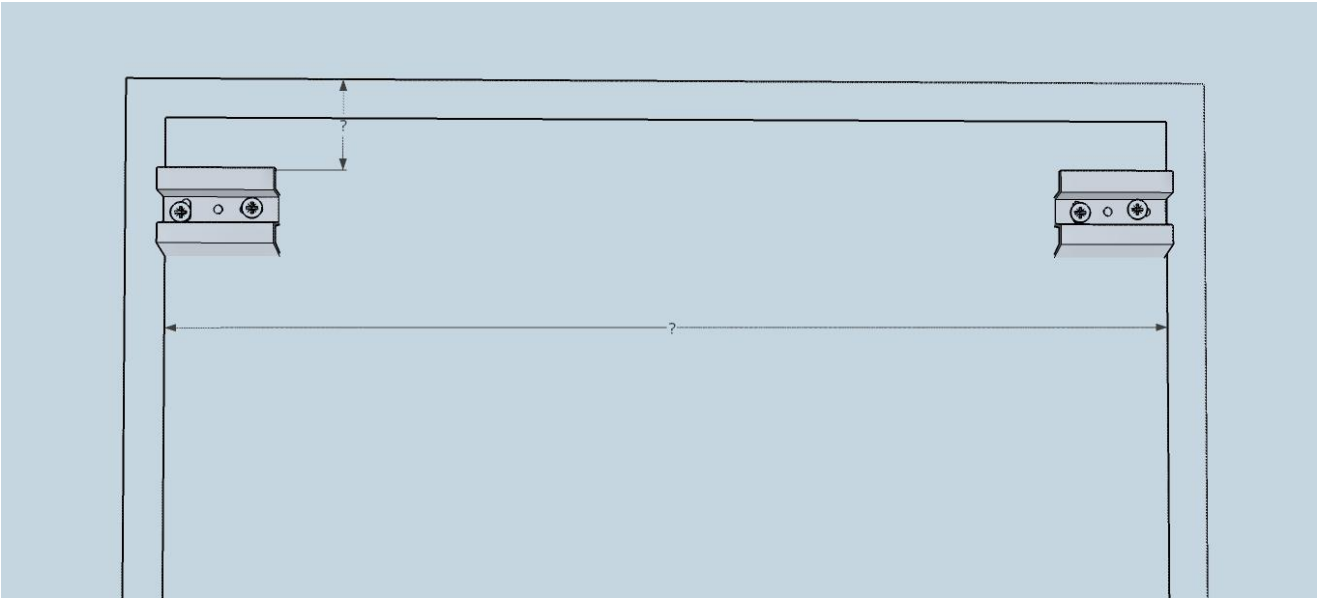

3. Na zdi naznačte a vyvrtejte otvory pro kotvící plechy (případně skoby), osaďte je hmoždinkami vhodnými pro daný typ zdiva a přišroubujte všechny kotvící plechy.

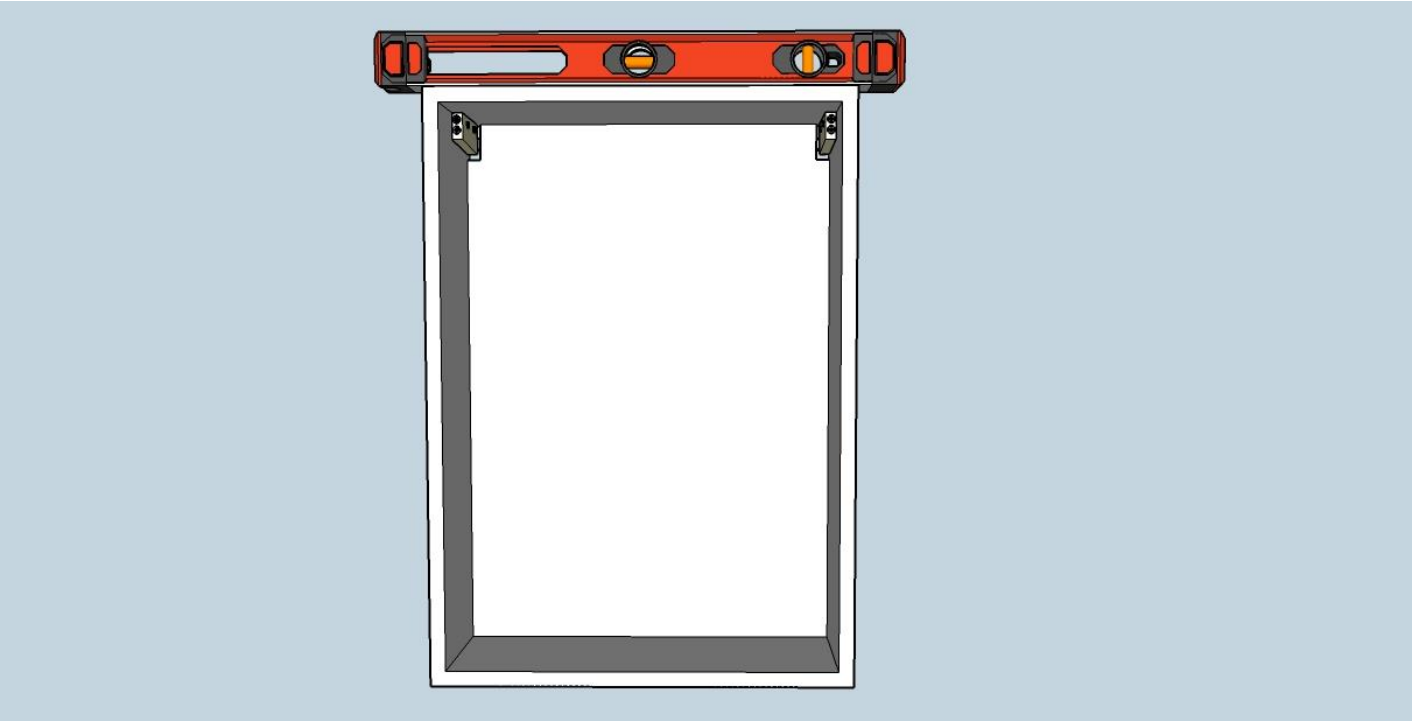

4. Nábytek pověste a pomocí šroubů na závěsech nábytek podélně i příčně vyrovnejte do váhy. Je důležité, aby byl nábytek pověšen na všech závěsech.

5. Nasaďte dvířka a v případě potřeby je výškově a podélně seřiďte (viz Vyjmutí a nasazení zásuvek, regulace zásuvek a závěsů).

6. Vysoké skříňky doporučujeme po montáži ze spodní strany zajistit hliníkovým L profilem. (Profil není součástí dodávky, vyobrazený profil je pouze ilustrativní).

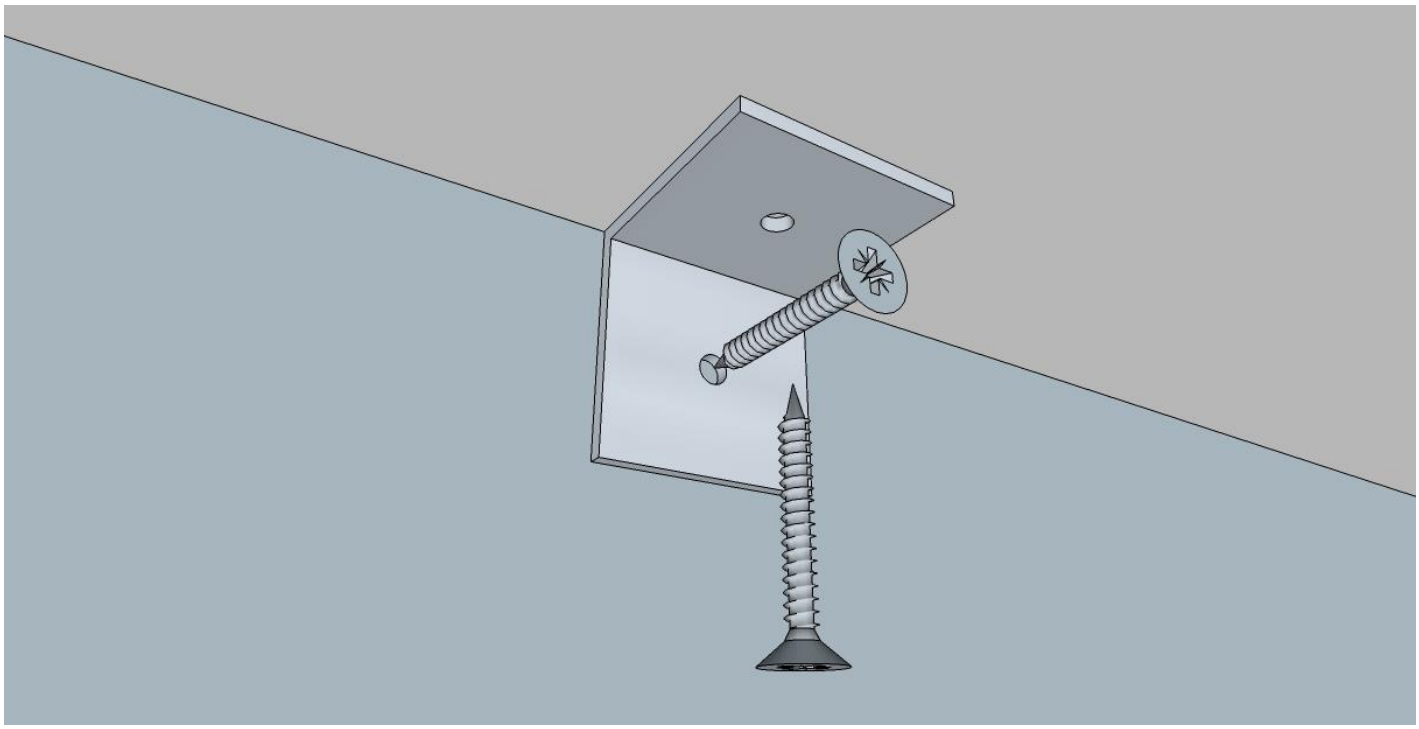

Montáž sestav vysokých skříněk s policemi

1. Skříňky nainstalujte vedle sebe ve vzdálenosti odpovídající šířce polic a vyrovnejte tak, aby byly ve váze.

.

2. Do předvrtaných otvorů našroubujte nosiče polic.

.

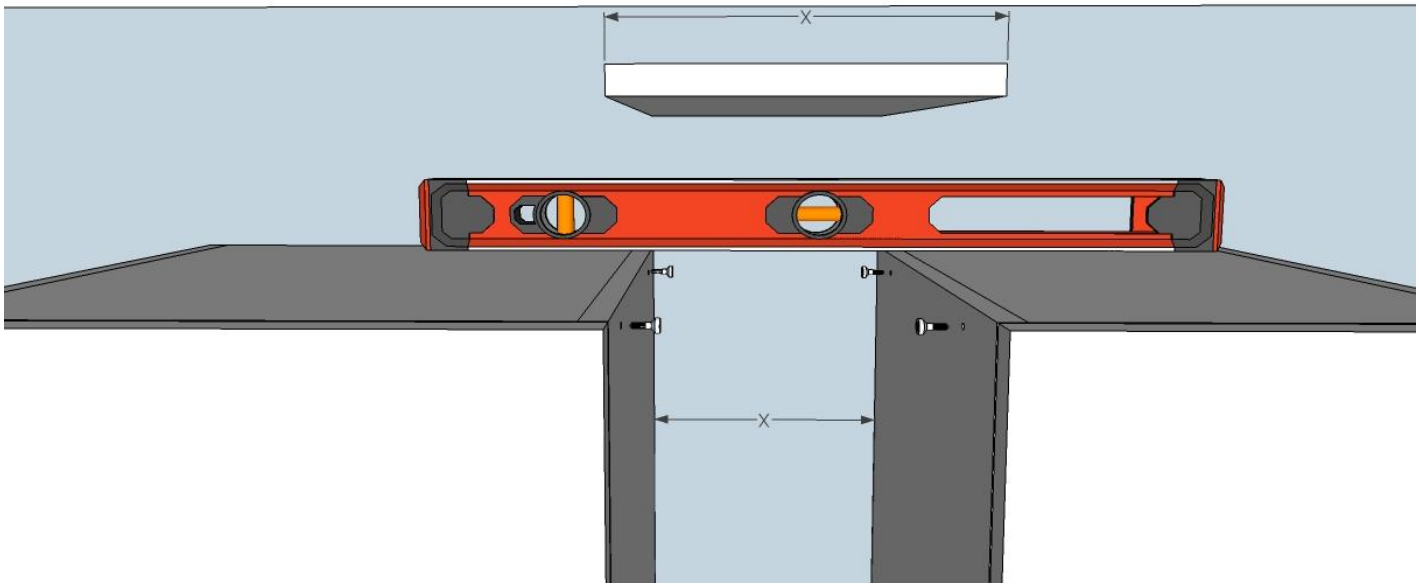

3. Police shora nasuňte tak, aby nosiče zapadly do pouzder na spodní straně polic .

.

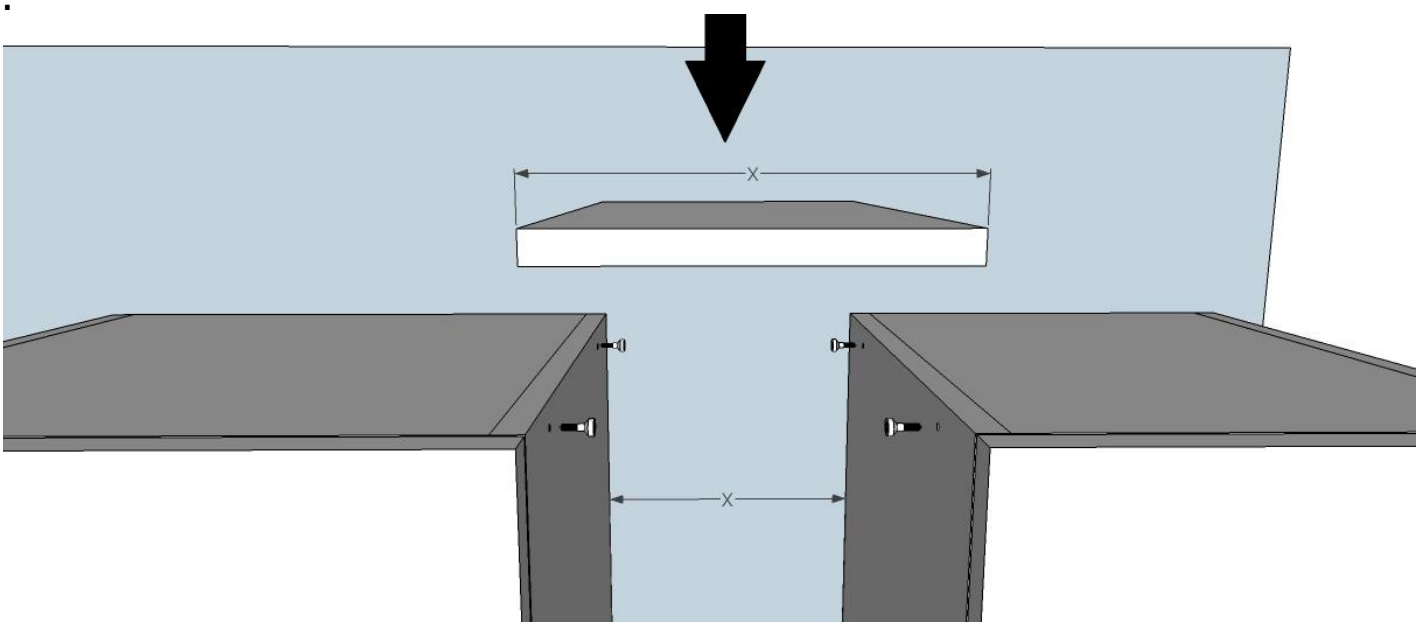

Příprava otvoru pro montáž doplňkových a zrcadlových skříněk do niky (s krycím rámečkem)

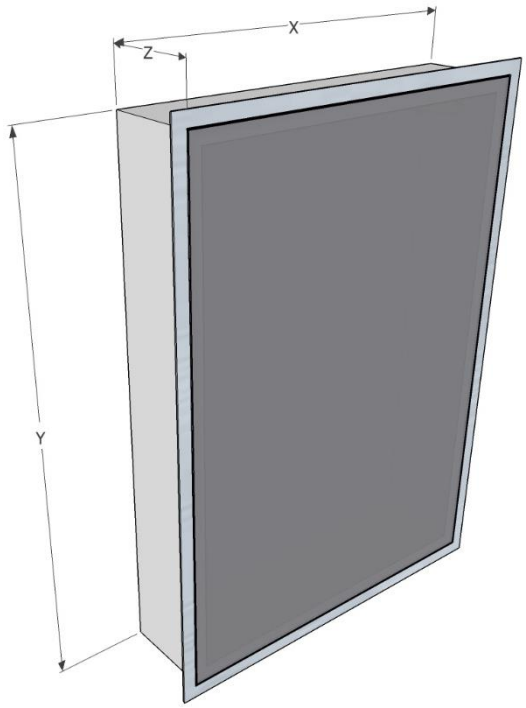

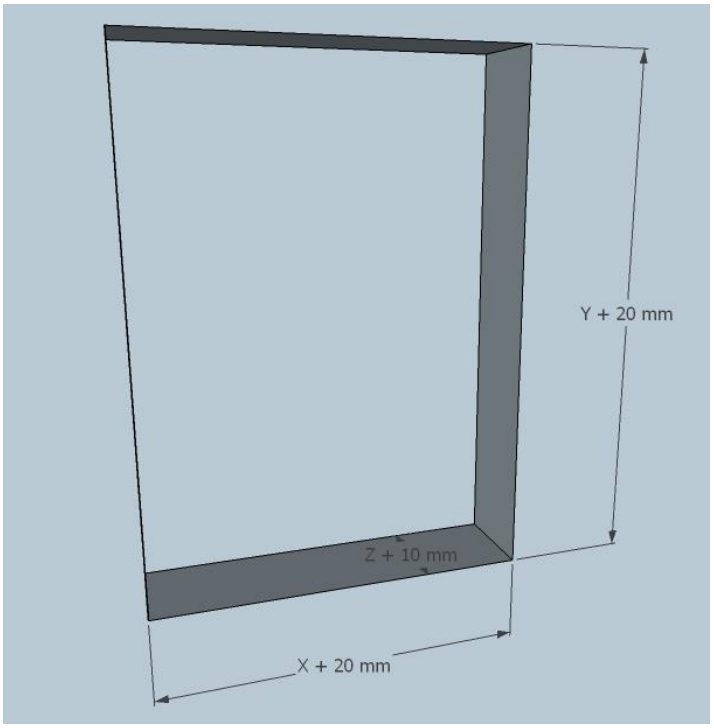

Příprava otvoru pro montáž doplňkových a zrcadlových skříněk do niky (bez krycího rámečku)

Upozornění! Tento způsob montáže je velmi náročný na přesnost stavebního otvoru. Konzultujte prosím předem s našimi techniky.

.

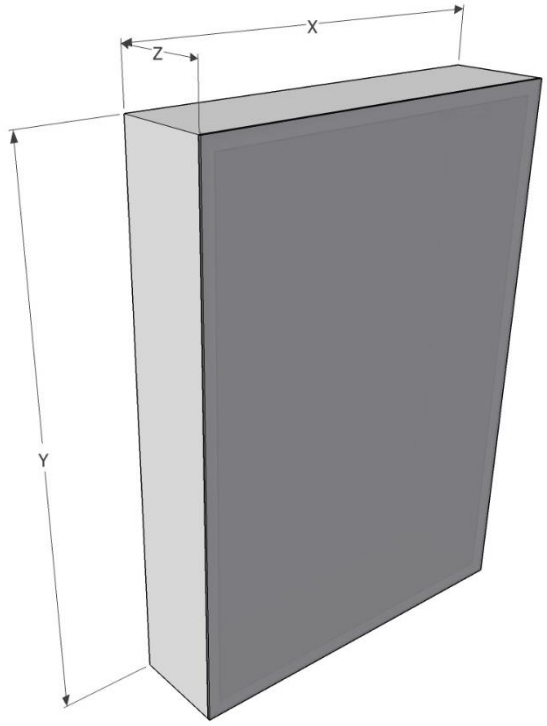

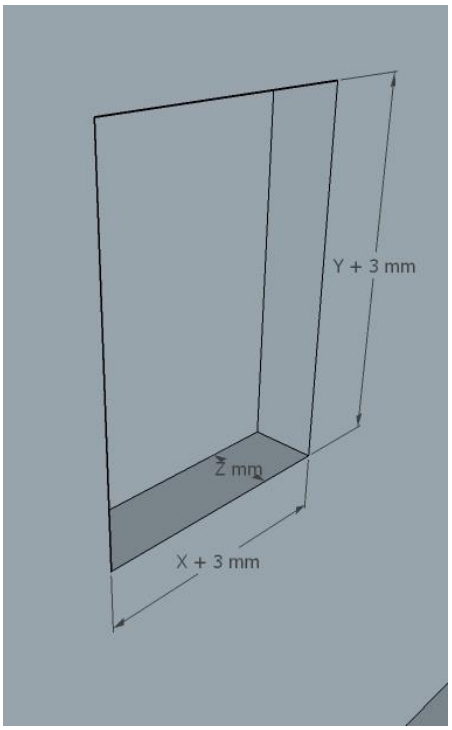

Montáž světla „na profil“

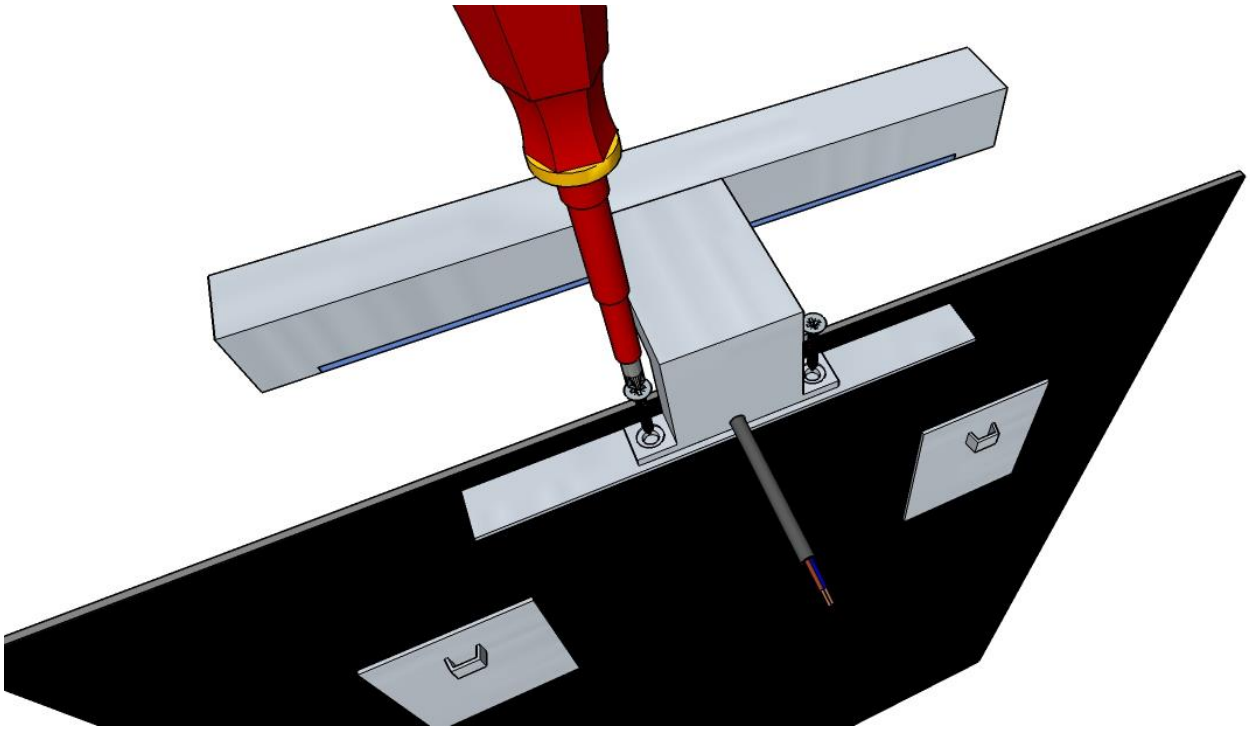

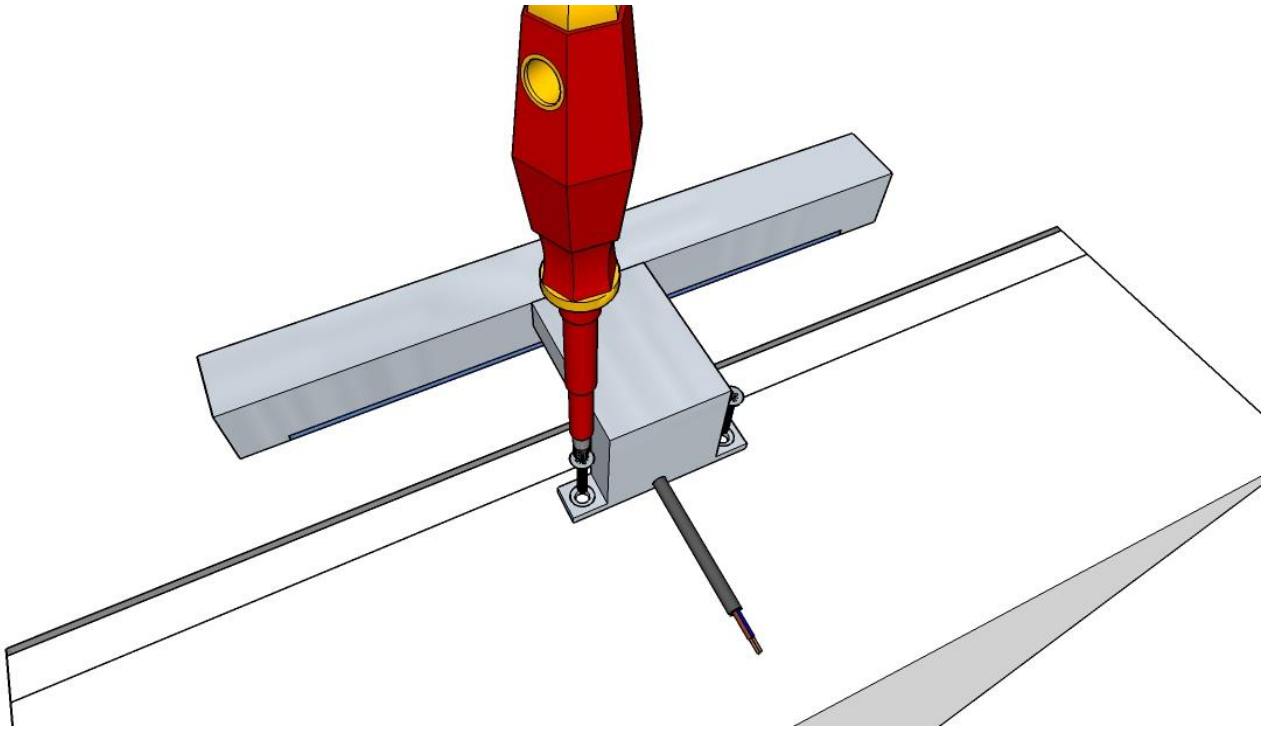

Světlo připevněte pomocí vrutů do profilu nebo na horní stranu skříňky. Zapojením elektroinstalace pověřte autorizovaného odborníka.

Ukotvení dělící příčky

Pohybem nahoru a směrem ven vysuňte plastová dvířka.

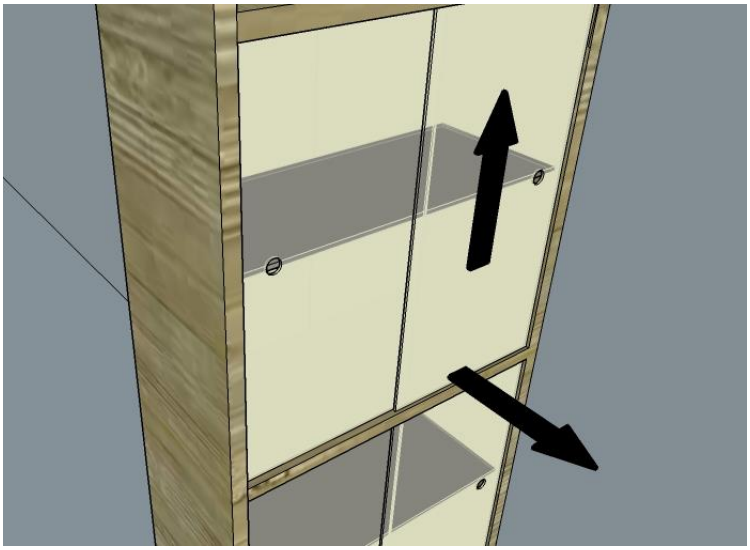

Vysuňte skleněné police.

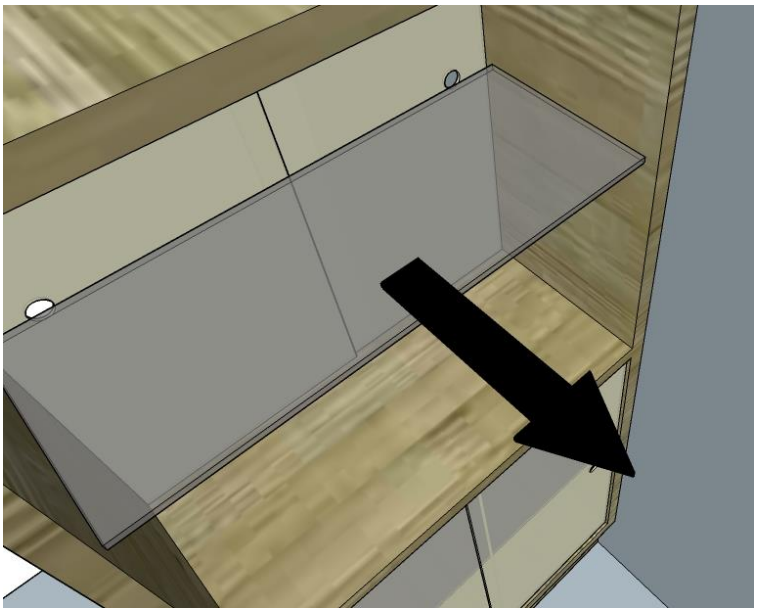

Do stěny příčky předvrtejte otvor a příčku přišroubujte do hmoždinky ve zdi.

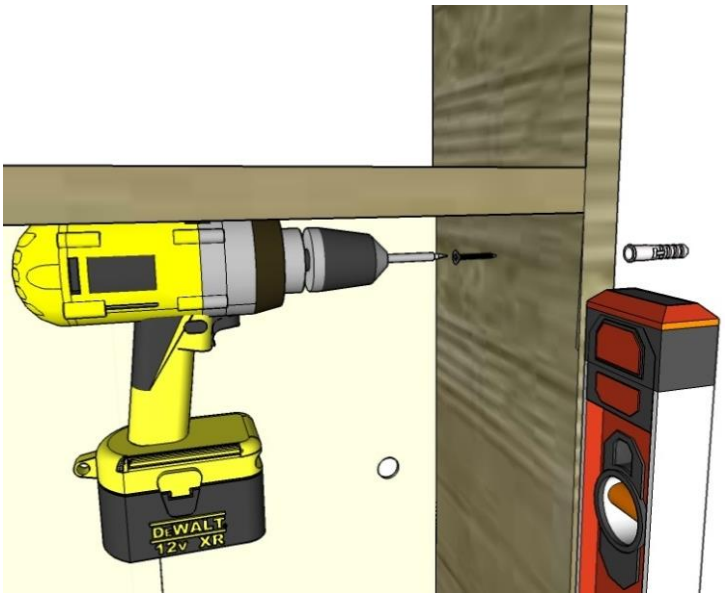

Regulace závěsů

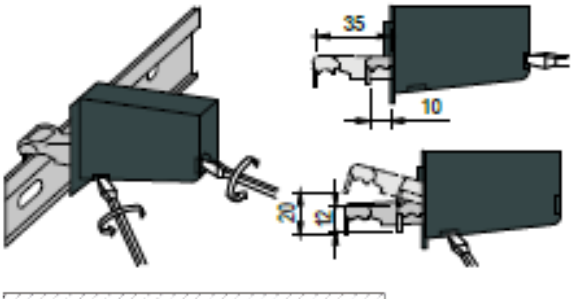

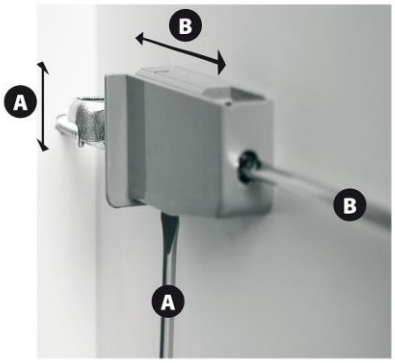

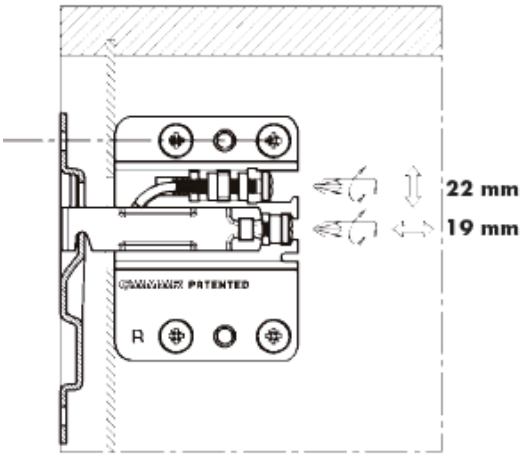

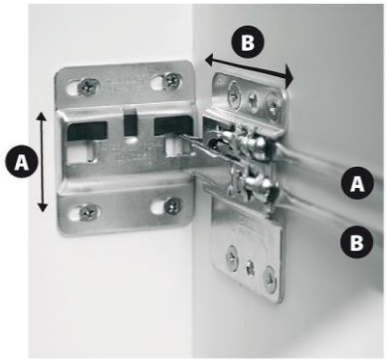

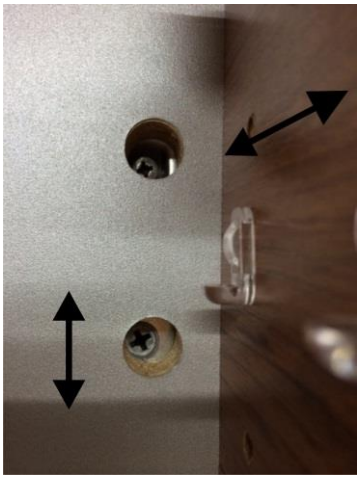

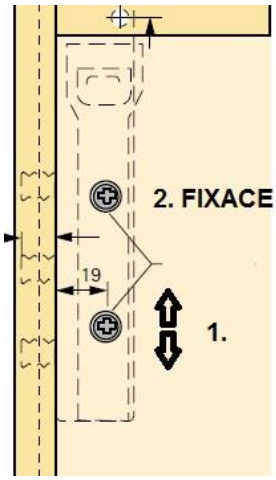

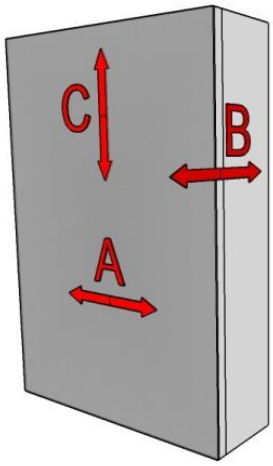

Pant u skříňky s oboustranným zrcadlem

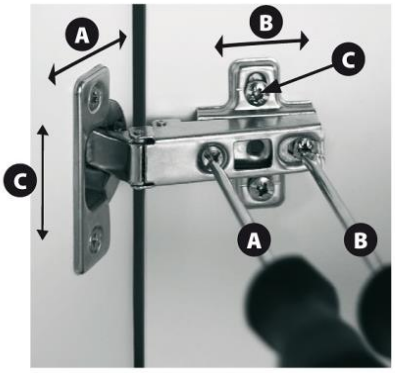

Vyjmutí, nasazení a regulace zásuvek

Zásuvka s plechovými bočnicemi
Zásuvka se vyjme pouhým trhnutím

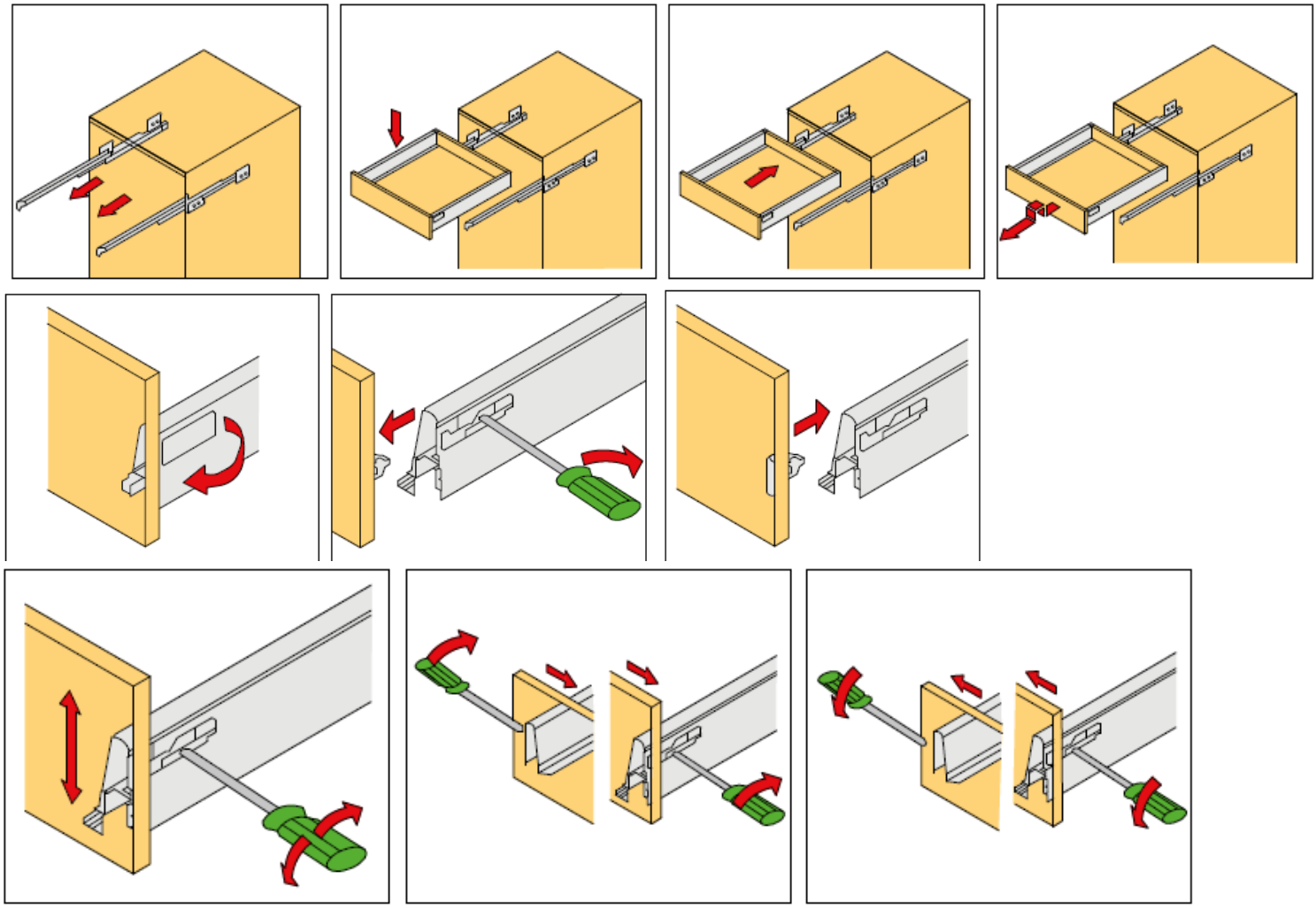

UPOZORNĚNÍ:
Delší čela zásuvek je potřeba ze spodní strany zajistit vrutem. – vrut je v balení s ostatním kováním, zašroubujte jej až po celkovém seřízení čel zásuvek.

Zásuvka s tenkým korpusem šedá nebo dub

Technik für Möbel

Hettich

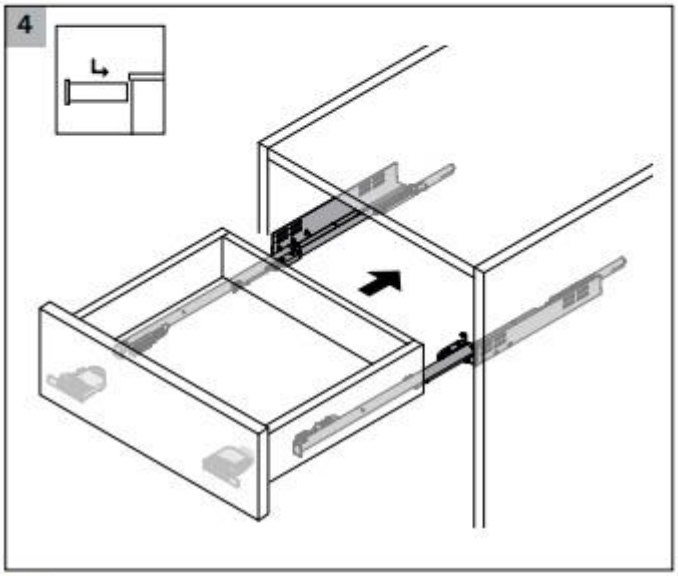

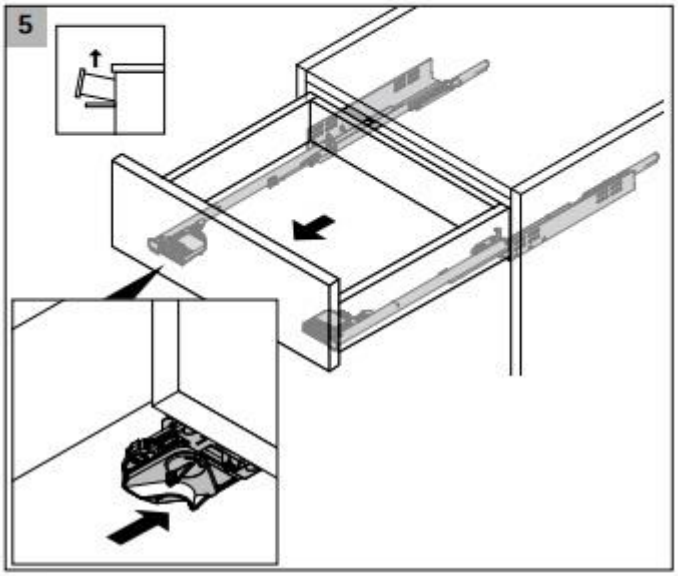

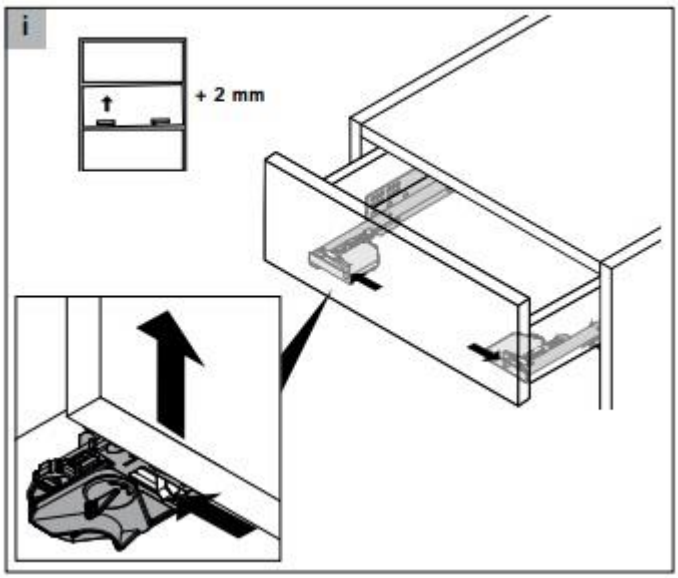

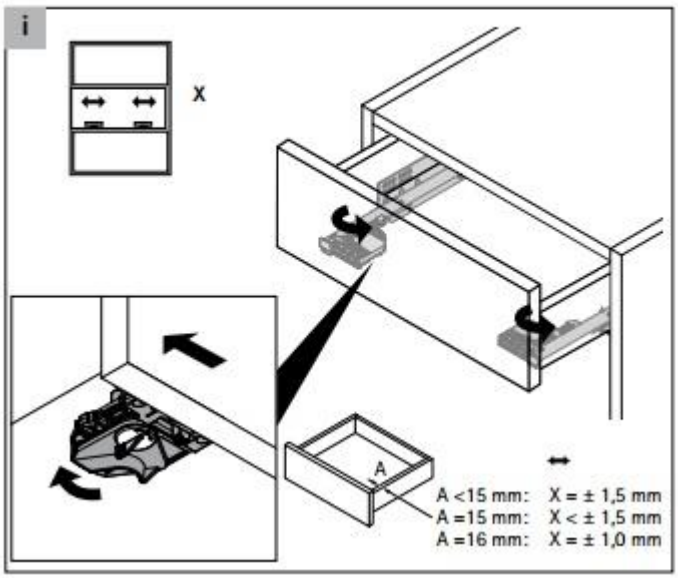

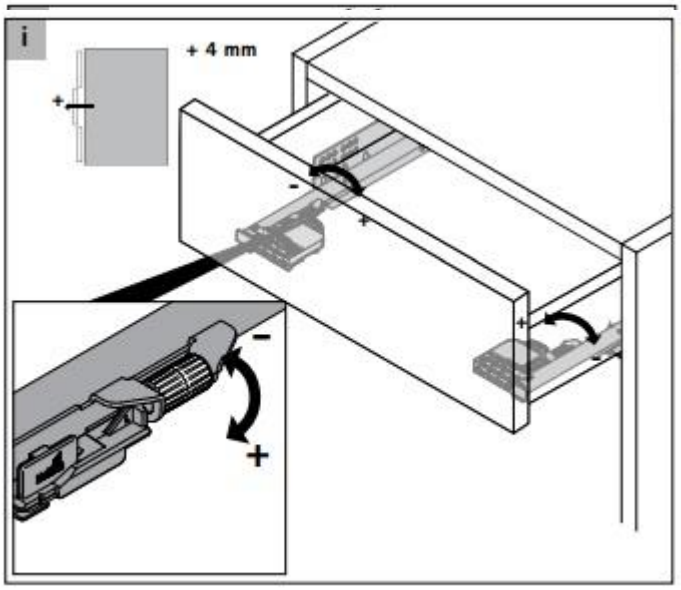

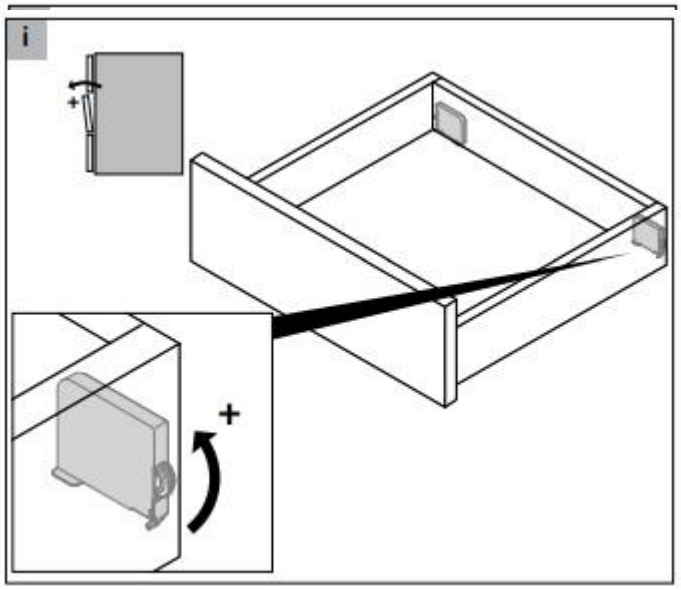

Obecná charakteristika a vlastnosti materiálů, údržba

Lakované povrchy RAL, NCS

MDF deska nebo laminovaná ohraněná třísková deska opatřená několikavrstvým polyuretanovým lakem. Přes značkou odolnost vyžaduje opatrné zacházení. Matné a tmavé odstíny vyžadují větší péči. Voda na čištění by měla být používaná ve velmi malém množství na dobře vyždímaném hadru. Rozlité kapaliny je nutno ihned otřít. Vyhněte se použití abrazivních čistících prostředků. Při údržbě dbejte, aby nedošlo k poškrábání nebo poškození laku. Pro odstraňování skvrn je vhodný mýdlový roztok z 1/4 dl mýdlového prášku a 1 litru teplé vody. Nepoužívejte rozpouštědla.

Ocelový plech STL.RAL

Za studena válcovaný ocelový plech tl. 3 mm povrchově upravený práškovou barvou. Matné a tmavé odstíny vyžadují větší péči. Vyhněte se použití abrazivních čistících prostředků. Při údržbě dbejte, aby nedošlo k poškrábání nebo poškození laku. Pro odstraňování skvrn je vhodný mýdlový roztok z 1/4 dl mýdlového prášku a 1 litru teplé vody. Nepoužívejte rozpouštědla.

Přírodní dýha

Přírodní dřevěná dýha tl. 0,6 mm nalisovaná na nosiči (MDF, dřevotřísková deska). Povrchová úprava pololesklým vodou ředitelným lakem, případně mořením. Dýha je přírodní materiál, odchylky v barvě a struktuře jsou její přirozenou vlastností a nejsou důvodem k reklamaci. Každý kus nábytku je neopakovatelný originál. Dřevo a dýha jsou ovlivňovány světlem. Během prvních 6-8 týdnů, kdy je nábytek vystaven okolnímu světlu, by měl být povrch ponechán bez předmětů a dekorací. Nerovnoměrné absorbování slunečních paprsků by mohlo vést k vytvoření trvalých stop. Odstín typický pro vybranou dřevinu nábytek získá až po určitém čase. Dřevo a dýha jsou velmi citlivé na kapaliny. Voda na čištění by měla být používaná ve velmi malém množství na dobře vyždímaném hadru. Rozlité kapaliny je nutno ihned otřít. Vyhněte se použití abrazivních čistících prostředků. Při údržbě dbejte, aby nedošlo k poškrábání nebo poškození laku. Pro odstraňování skvrn je vhodný mýdlový roztok z 1/4 dl mýdlového prášku a 1 litru teplé vody. Nepoužívejte rozpouštědla.

Kompaktní deska

Vícevrstvý materiál skládající se z dekorového papíru impregnovaného melaminovou pryskyřicí, několika fenolovou pryskyřicí impregnovaných jádrových vrstev a speciální krycí vrstva overlay.Tyto vrstvy se pod vysokým tlakem (<MPa) za tepla (140-150°C) slisovávají. Výsledkem je vysoce odolný, homogenní, hygienický, barevně stálý, tepelně odolný (do 180°C), neporézní, snadno udržovatelný materiál, který je možné je použít např. na pracovní desky. Používáme kompaktní desky tl. 6 mm. Hůře odstranitelné skvrny (víno, ocet, čaj, káva, apod.) odstraníte pomocí jemné drátěnky (Scotchbrite TM) a čistícího krému. Vyčištěné místo opláchněte čistou vodou a osušte. Nepoužívejte agresivní chemikálie. Matné a tmavé odstíny vyžadují větší péči.

ÚDRŽBA

Nábytek je určen do koupelny, není však uzpůsoben pro trvalý styk s vodou. V případě zatečení vody do nábytku nebo jeho postříkání vodou je nutné nábytek okamžitě utřít do sucha měkkým hadříkem . Na vady způsobené dlouhodobým nebo opakovaným působením vody se nevztahuje záruka. K čištění použijte vlhkou, neabrazivní tkaninu a neabrazivní čistící prostředky. Dřevěné povrchy (masiv, dýha) je vhodné pravidelně ošetřovat přípravky na ošetřování dřeva (např. Pronto). Zrcadla čistíme neabrazivními prostředky určenými k tomuto účelu. **Více informací o údržbě v je uvedeno v charakteristikách materiálů.** Obecně platí, že matné a tmavé odstíny vyžadují větší péči.

Tiskové chyby jsou vyhrazeny. Výrobce si vyhrazuje právo na změnu technických parametrů bez předchozího upozornění. Zobrazení barev je limitováno technologií tisku a zobrazení a nemusí zcela odpovídat skutečnosti.